ID:대흥교(수성IC)-교면포장

보수이력
기존균열
신규균열
보수부위재균열
1. 보수(기보수)
2. 보수(11. 상반기)
3. 보수(11. 하반기)
4. 보수(12. 상반기)
5. 보수(12. 하반기)
6. 보수(13. 상반기)
7. 보수(13. 하반기)
8. 보수(14. 상반기)
9. 보수(14. 하반기)
10. 보수(15. 상반기)
11. 보수(15. 하반기)

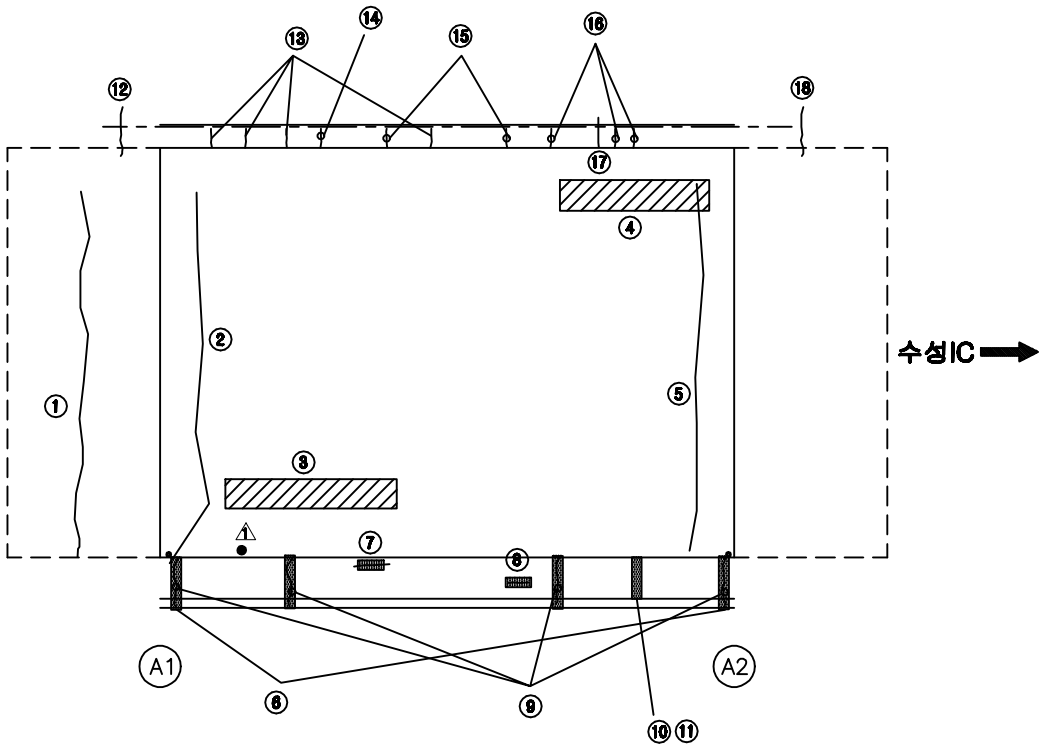

손 상 현 황 표

번호	신(N) 구(P)	손상내용	손상현황						결함상태	손상물량	비고
			폭	길이	너비	물량	단위	개소			
1	구	아스콘 균열		5.0		5.00	m	1		5.00	
2	구	아스콘 균열		5.0		5.00	m	1		5.00	
3	구	라벨링		0.5	3.5	1.75	㎡	1		1.75	
4	구	라벨링		0.5	4.0	2.00	㎡	1		2.00	
5	구	아스콘 균열		5.0		5.00	m	1		5.00	
6	구	균열부 백태		0.1	1.0	0.10	㎡	6		0.60	
7	구	균열	0.1	0.8		0.80	m	1		0.80	
8	구	균열	0.1	0.5		0.50	m	1		0.50	
9	구	균열	0.3	1.2		1.20	m	4		4.80	
10	구	균열	0.3	1.2		1.20	m	1		1.20	
11	구	백태		0.1	1.2	0.12	㎡	1		0.12	
12	구	균열	1.0	1.0		1.00	m	1		1.00	
13	구	균열	0.3	0.5		0.50	m	4		2.00	
14	구	균열	0.2	0.5		0.50	m	1		0.50	
15	구	균열	0.5	0.5		0.50	m	2		1.00	
16	구	균열	0.2	0.5		0.50	m	3		1.50	
17	구	균열	0.3	0.5		0.50	m	1		0.50	
18	구	균열	1.0	1.0		1.00	m	1		1.00	

주) 손상의 폭과 길이는 m 이며, 단 균열의 폭은 mm 임

KEY PLAN

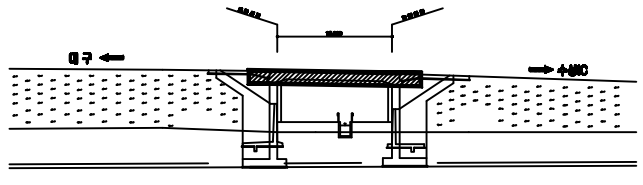

SECTION

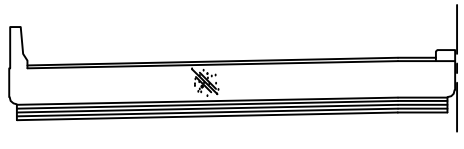

용 역 명	2015년 하반기 시설물 안전점검용역(3구간 정기점검)
과업기간	2015. 08. 05 ~ 2015. 12. 31
발 주 처	신대구부산고속도로주식회사
용 역 사	(주)아워브레인 OUR BRAIN CO.,LTD
도면번호	001

ID:대흥교(수성IC)-바닥판하면

보수이력
기존균열
신규균열
보수부위재균열
1. 보수(기보수)
2. 보수(11. 상반기)
3. 보수(11. 하반기)
4. 보수(12. 상반기)
5. 보수(12. 하반기)
6. 보수(13. 상반기)
7. 보수(13. 하반기)
8. 보수(14. 상반기)
9. 보수(14. 하반기)
10. 보수(15. 상반기)
11. 보수(15. 하반기)

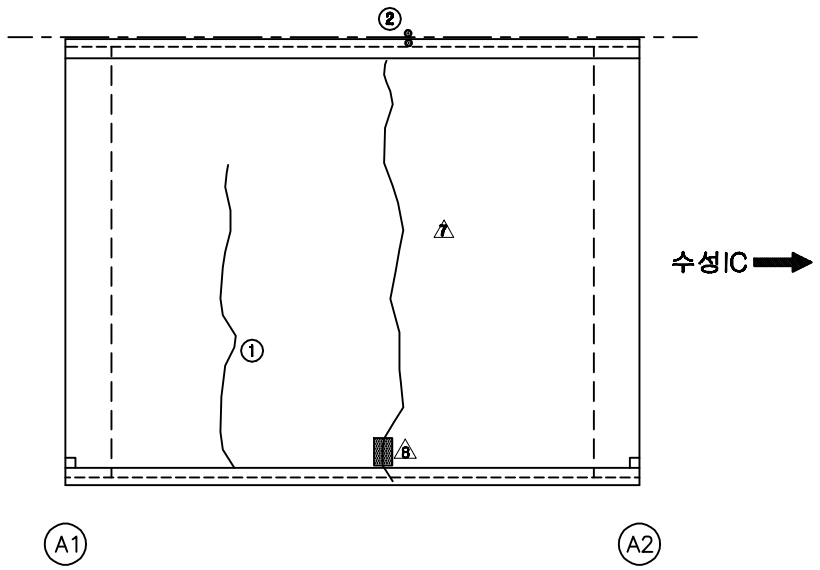

손 상 현 황 표

번호	신(N) 구(P)	손상내용	손상현황						결함상태	손상물량	비고
			폭	길이	너비	물량	단위	개소			
1	구	균열	0.2	9.5		9.50	m	1		9.50	
2	구	백태		0.2	0.3	0.06	㎡	2		0.12	

주) 손상의 폭과 길이는 m 이며, 단 균열의 폭은 ㎜ 임

KEY PLAN

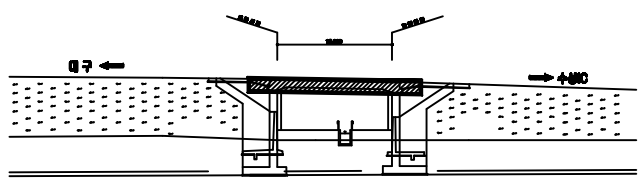

SECTION

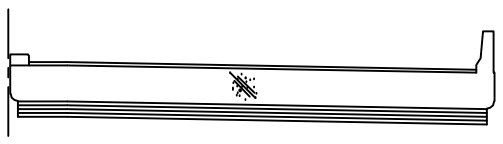

용 역 명	2015년 하반기 시설물 안전점검용역(3구간 정기점검)
과업기간	2015. 08. 05 ~ 2015. 12. 31
발 주 처	신대구부산고속도로주식회사
용 역 사	(주)아워브레인 OUR BRAIN CO.,LTD
도면번호	002

ID:대흥교(수성IC)-교대 A1

보수이력
기존균열
신규균열
보수부위재균열
1. 보수(기보수)
2. 보수(11. 상반기)
3. 보수(11. 하반기)
4. 보수(12. 상반기)
5. 보수(12. 하반기)
6. 보수(13. 상반기)
7. 보수(13. 하반기)
8. 보수(14. 상반기)
9. 보수(14. 하반기)
10. 보수(15. 상반기)
11. 보수(15. 하반기)

손 상 현 황 표

번호	신(N) 구(P)	손상내용	손상현황						결함상태	손상물량	비고
			폭	길이	너비	물량	단위	개소			
1	구	실란트 손상		2.0		2.00	m	1		2.00	
2	구	균열	0.2	3.0		3.00	m	1		3.00	
3	신	백태		0.1	0.3	0.03	㎡	1		0.03	

주) 손상의 폭과 길이는 m 이며, 단 균열의 폭은 mm 임

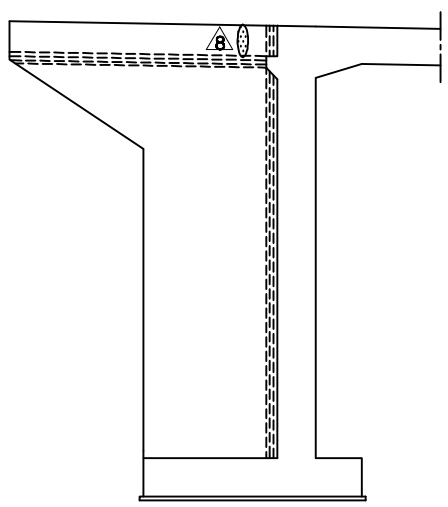

날개벽(좌측)

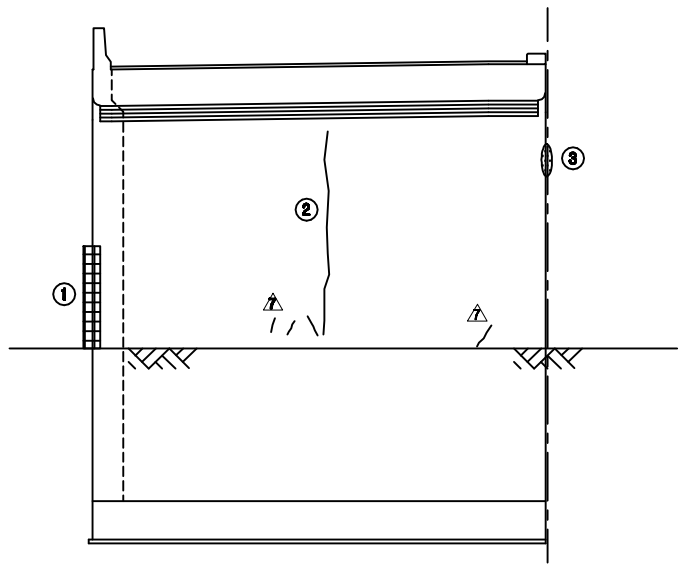

정 면 도

KEY PLAN

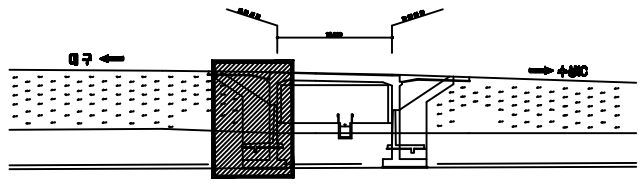

SECTION

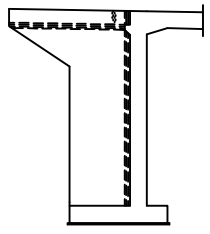

용 역 명	2015년 하반기 시설물 안전점검용역(3구간 정기점검)
과업기간	2015. 08. 05 ~ 2015. 12. 31
발 주 처	신대구부산고속도로주식회사
용 역 사	(주)아워브레인 OUR BRAIN CO.,LTD
도면번호	003

ID:대흥교(수성IC)-교대 A2

보수이력
기존균열
신규균열
보수부위재균열
1. 보수(기보수)
2. 보수(11. 상반기)
3. 보수(11. 하반기)
4. 보수(12. 상반기)
5. 보수(12. 하반기)
6. 보수(13. 상반기)
7. 보수(13. 하반기)
8. 보수(14. 상반기)
9. 보수(14. 하반기)
10. 보수(15. 상반기)
11. 보수(15. 하반기)

손 상 현 황 표

번호	신(N) 구(P)	손상내용	손상현황						결함상태	손상물량	비고
			폭	길이	너비	물량	단위	개소			
1	구	실란트 손상				1.00	EA	1		1.00	
2	구	균열부 백태		0.1	0.2	0.02	㎡	1		0.02	

주) 손상의 폭과 길이는 m 이며, 단 균열의 폭은 ㎜ 임

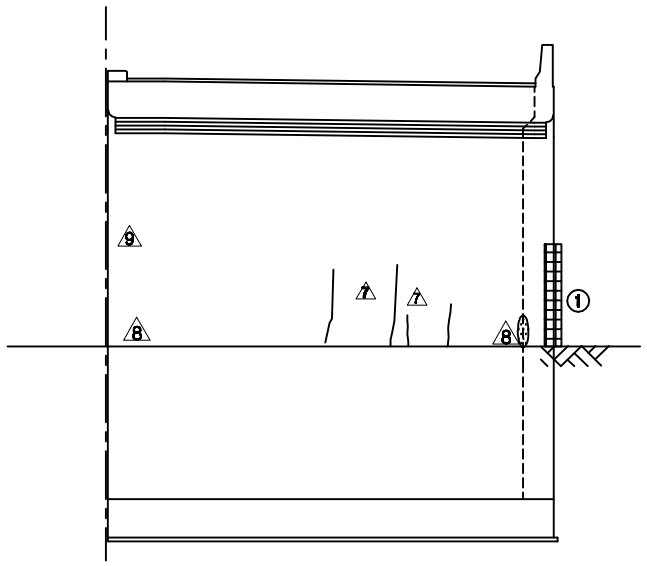

정 면 도

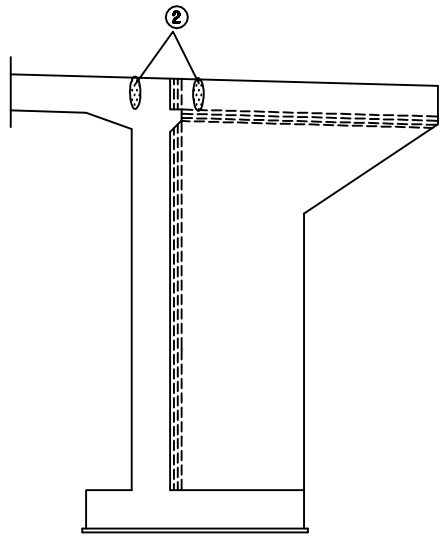

날개벽(우측)

KEY PLAN

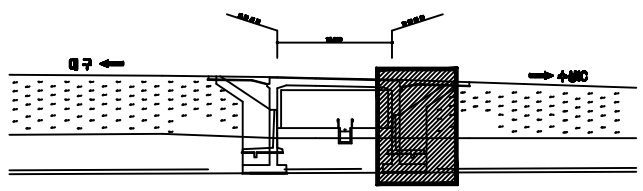

SECTION

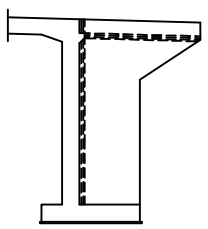

용 역 명	2015년 하반기 시설물 안전점검용역(3구간 정기점검)
과업기간	2015. 08. 05 ~ 2015. 12. 31
발 주 처	신대구부산고속도로주식회사
용 역 사	(주)아워브레인 OUR BRAIN CO.,LTD
도면번호	004

ID:대흥교(대구)-교면포장

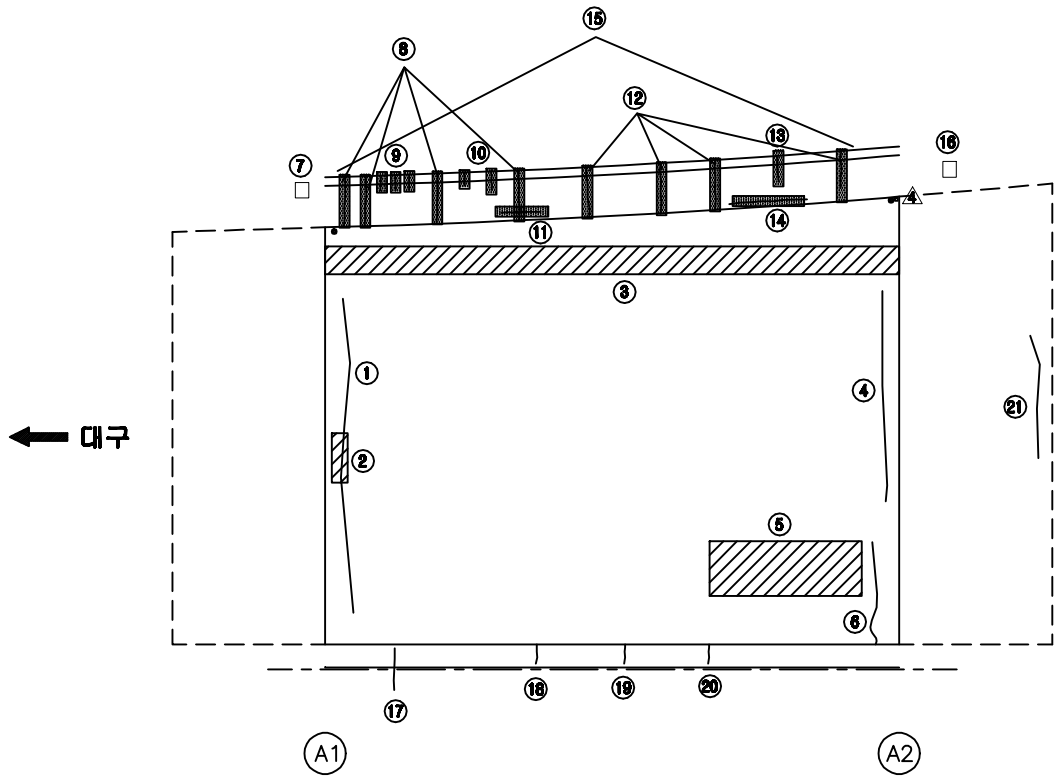

보수이력
기존균열
신규균열
보수부위재균열
1 보수(기보수)
2 보수(11. 상반기)
3 보수(11. 하반기)
4 보수(12. 상반기)
5 보수(12. 하반기)
6 보수(13. 상반기)
7 보수(13. 하반기)
8 보수(14. 상반기)
9 보수(14. 하반기)
10 보수(15. 상반기)
11 보수(15. 하반기)

손 상 현 황 표

번호	신(N) 구(P)	손상내용	손상현황						결함상태	손상물량	비고
			폭	길이	너비	물량	단위	개소			
1	구	아스콘 균열		5.0		5.00	m	1		5.00	
2	구	아스콘 손상		0.2	0.3	0.06	㎡	1		0.06	
3	구	라벨링		0.2	15.0	3.00	㎡	1		3.00	
4	구	아스콘 균열		4.0		4.00	m	1		4.00	
5	구	라벨링		2.0	5.0	10.00	㎡	1		10.00	
6	구	아스콘 균열		1.0		1.00	m	1		1.00	
7	신	엘리네이트 손상				1.00	EA	1		1.00	
8	구	균열	0.2	1.2		1.20	m	4		4.80	
9	구	균열	0.1	0.5		0.50	m	3		1.50	
10	구	균열	0.1	0.5		0.50	m	2		1.00	
11	구	균열	0.3	0.8		0.80	m	1		0.80	
12	구	균열	0.2	1.2		1.20	m	4		4.80	
13	구	균열	0.1	0.5		0.50	m	1		0.50	
14	구	균열	0.3	1.2		1.20	m	1		1.20	
15	구	균열부 백태		0.1	14.6	1.46	㎡	1		1.46	
16	신	엘리네이트 손상				1.00	EA	1		1.00	
17	구	균열	0.3	0.5		0.50	m	1		0.50	
18	구	균열	0.3	0.5		0.50	m	1		0.50	
19	구	균열	0.2	0.5		0.50	m	1		0.50	
20	구	균열	0.3	0.5		0.50	m	1		0.50	
21	구	아스콘 균열		1.0		1.00	m	1		1.00	

주) 손상의 폭과 길이는 m 이며, 단 균열의 폭은 mm 임

KEY PLAN

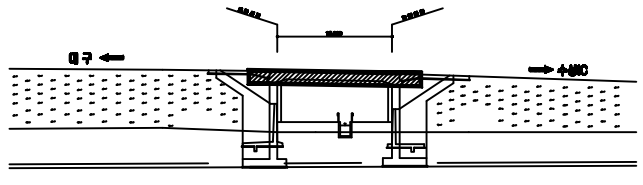

SECTION

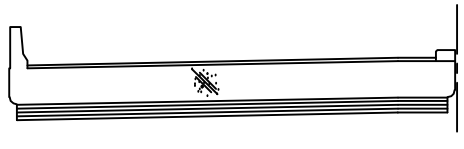

용 역 명	2015년 하반기 시설물 안전점검용역(3구간 정기점검)
과업기간	2015. 08. 05 ~ 2015. 12. 31
발 주 처	신대구부산고속도로주식회사
용 역 사	(주)아워브레인 OUR BRAIN CO.,LTD
도면번호	005

ID:대흥교(대구)-바닥판하면

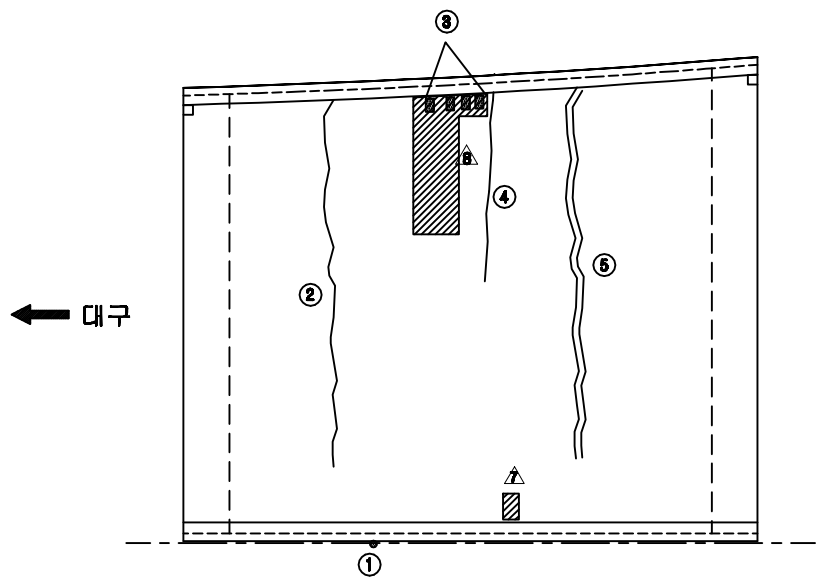

보수이력
기존균열
신규균열
보수부위재균열
1. 보수(기보수)
2. 보수(11. 상반기)
3. 보수(11. 하반기)
4. 보수(12. 상반기)
5. 보수(12. 하반기)
6. 보수(13. 상반기)
7. 보수(13. 하반기)
8. 보수(14. 상반기)
9. 보수(14. 하반기)
10. 보수(15. 상반기)
11. 보수(15. 하반기)

손 상 현 황 표

번호	신(N) 구(P)	손상내용	손상현황						결함상태	손상물량	비고
			폭	길이	너비	물량	단위	개소			
1	구	백태		0.1	0.2	0.02	㎡	1		0.02	
2	구	균열	0.2	10.0		10.00	m	1		10.00	
3	신	백태		0.1	0.2	0.02	㎡	4		0.08	
4	구	균열	0.2	5.0		5.00	m	1		5.00	
5	구	균열	0.2	10.5		10.50	m	1		10.50	

주) 손상의 폭과 길이는 m 이며, 단 균열의 폭은 mm 임

KEY PLAN

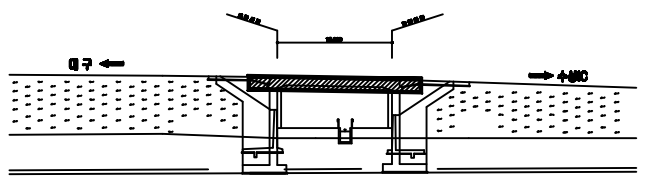

SECTION

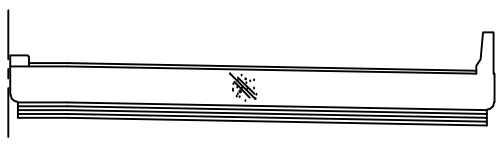

용 역 명	2015년 하반기 시설물 안전점검용역(3구간 정기점검)
과업기간	2015. 08. 05 ~ 2015. 12. 31
발 주 처	신대구부산고속도로주식회사
용 역 사	(주)아워브레인 OUR BRAIN CO.,LTD
도면번호	006

ID:대흥교(대구)-교대 A1

보수이력
기존균열
신규균열
보수부위재균열
1. 보수(기보수)
2. 보수(11. 상반기)
3. 보수(11. 하반기)
4. 보수(12. 상반기)
5. 보수(12. 하반기)
6. 보수(13. 상반기)
7. 보수(13. 하반기)
8. 보수(14. 상반기)
9. 보수(14. 하반기)
10. 보수(15. 상반기)
11. 보수(15. 하반기)

손 상 현 황 표

번호	신(N) 구(P)	손상내용	손상현황						결함상태	손상물량	비고
			폭	길이	너비	물량	단위	개소			
1	구	균열	0.2	5.0		5.00	m	1		5.00	
2	구	실란트 손상		2.0		2.00	m	1		2.00	
3	구	균열부 백태		0.1	0.4	0.04	㎡	1		0.04	

주) 손상의 폭과 길이는 m 이며, 단 균열의 폭은 mm 임

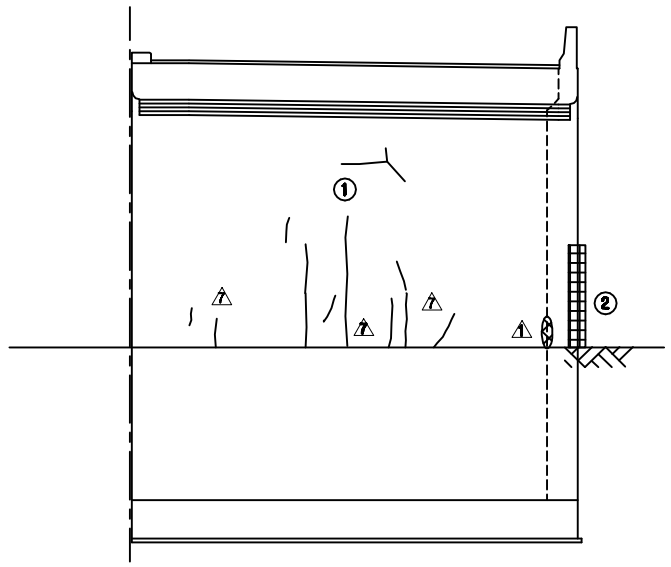

정 면 도

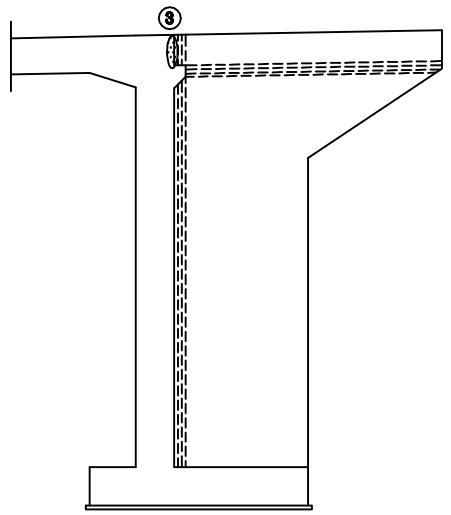

날개벽(우측)

KEY PLAN

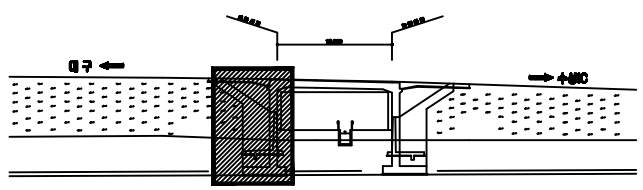

SECTION

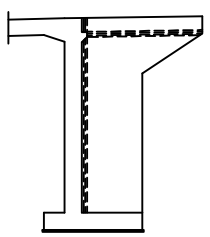

용 역 명	2015년 하반기 시설물 안전점검용역(3구간 정기점검)
과업기간	2015. 08. 05 ~ 2015. 12. 31
발 주 처	신대구부산고속도로주식회사
용 역 사	(주)아워브레인 OUR BRAIN CO.,LTD
도면번호	007

ID:대흥교(대구)-교대 A2

보수이력
기존균열
신규균열
보수부위재균열
1. 보수(기보수)
2. 보수(11. 상반기)
3. 보수(11. 하반기)
4. 보수(12. 상반기)
5. 보수(12. 하반기)
6. 보수(13. 상반기)
7. 보수(13. 하반기)
8. 보수(14. 상반기)
9. 보수(14. 하반기)
10. 보수(15. 상반기)
11. 보수(15. 하반기)

손 상 현 황 표

번호	신(N) 구(P)	손상내용	손상현황						결함 상태	손상 물량	비고
			폭	길이	너비	물량	단위	개소			
1	구	균열	0.2	2.5		2.50	m	1		2.50	

주) 손상의 폭과 길이는 m 이며, 단 균열의 폭은 mm 임

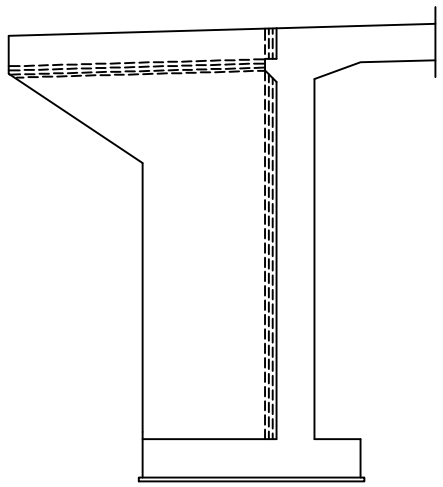

날개벽(좌측)

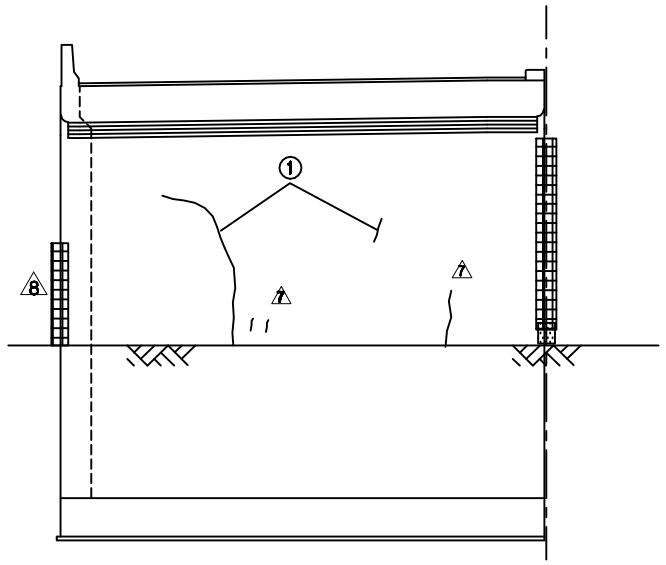

정 면 도

KEY PLAN

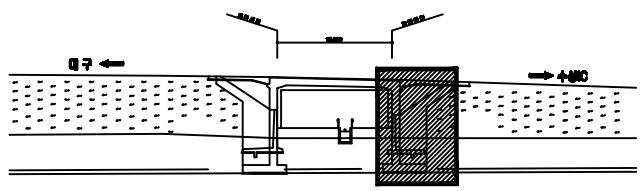

SECTION

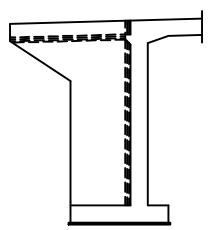

용 역 명	2015년 하반기 시설물 안전점검용역(3구간 정기점검)
과업기간	2015. 08. 05 ~ 2015. 12. 31
발 주 처	신대구부산고속도로주식회사
용 역 사	(주)아워브레인 OUR BRAIN CO.,LTD
도면번호	008